МЭРИЯ ГОРОДА ЯРОСЛАВЛЯ
ПОСТАНОВЛЕНИЕ

26.05.2023 № 615

Об утверждении требований к внешнему облику контейнерных площадок на территории города Ярославля

В соответствии с Федеральными законами от 06.10.2003 № 131-ФЗ «Об общих принципах организации местного самоуправления в Российской Федерации», от 24.06.1998 № 89-ФЗ «Об отходах производства и потребления», Правилами благоустройства территории города Ярославля, утвержденными решением муниципалитета города Ярославля от 30.01.2004 № 306, в целях сохранения архитектурного облика города Ярославля

МЭРИЯ ГОРОДА ЯРОСЛАВЛЯ ПОСТАНОВЛЯЕТ:

1. Утвердить требования к внешнему облику контейнерных площадок на территории города Ярославля (приложение).

2. Контроль за исполнением постановления возложить на заместителя мэра города Ярославля по вопросам жилищно-коммунального хозяйства и благоустройства.

3. Постановление вступает в силу с 01.09.2023.

Мэр города Ярославля А.В. Молчанов

Приложение
к постановлению
от 26.05.2023 № 615

Требования
к внешнему облику контейнерных площадок на территории города Ярославля

1. Требования к внешнему облику контейнерных площадок на территории города Ярославля (далее – Требования) – совокупность требований к объемным, пространственным и колористическим решениям внешних поверхностей элементов контейнерных площадок.

К элементам контейнерных площадок относятся:

а) основание;

б) ограждение (каркас, обшивка, двери);

в) крыша;

г) средства размещения информации.

2. Основание контейнерной площадки должно быть твердым (асфальтовым, бетонным).

3. Конструкция контейнерной площадки (ограждение, крыша) должна быть безопасной, созданной из практичных, устойчивых к погодным явлениям материалов.

4. На территории города Ярославля используются три типа контейнерных площадок. Контейнерные площадки соответствующего типа должны отвечать требованиям к внешнему облику, изложенным в пунктах 5 – 7 Требований, а также визуализации согласно приложению.

5. Требования к внешнему облику контейнерных площадок 1 типа:

- высота ограждения – 2,2 м или 2,3 м;

- каркас – профильная труба сечением 50х50 мм, цвет – RAL 9011 графитовый черный;

- обшивка – рейка или профильная труба сечением от 50х20 мм до 50х50 мм, с расстоянием между элементами 30 мм, цвет − RAL 8019 серо-коричневый;

- двери – распашные, высотой 1,3 м, на щеколде, с обшивкой, соответствующей обшивке контейнерной площадки, располагаются со стороны подхода (подъезда) к контейнерам;

- крыша − профилированный лист толщиной не менее 0,5 мм, уклон не менее 6 градусов, цвет – RAL 9011 графитовый черный;

- средство размещения информации – информационная табличка 350х550 мм, цвет – RAL 9011 графитовый черный, с указанием информации об обслуживаемых объектах потребителей, о собственнике контейнерной площадки, графике вывоза твердых коммунальных отходов (далее – ТКО), о наименовании и контактных телефонах организации, осуществляющей сбор и транспортирование ТКО.

6. Требования к внешнему облику контейнерных площадок 2 типа:

- высота ограждения – не более 2,2 м;

- каркас – профильная труба сечением 50х50 мм, цвет – RAL 9011 графитовый черный;

- обшивка – рейка или профильная труба сечением от 50х20 мм до 50х50 мм, с расстоянием между элементами 30 мм, цвет – RAL 8019 серо-коричневый или RAL 7024 графитовый серый;

- двери – распашные, высотой 1,3 м, на щеколде, с обшивкой, соответствующей обшивке контейнерной площадки, располагаются со стороны подхода (подъезда) к контейнерам;

- крыша – уклон не менее 6 градусов, цвет – в соответствии с цветом обшивки;

- средство размещения информации – информационная табличка 350х550 мм, цвет – в соответствии с цветом обшивки, с указанием информации об обслуживаемых объектах потребителей, о собственнике контейнерной площадки, графике вывоза ТКО, о наименовании и контактных телефонах организации, осуществляющей сбор и транспортирование ТКО.

7. Требования к внешнему облику контейнерных площадок 3 типа:

- высота ограждения – не более 2,1 м;

- каркас – профильная труба сечением 50х50 мм, цвет – RAL 9011 графитовый черный;

- обшивка – профилированный лист толщиной не менее 0,5 мм, цвет – RAL 8019 серо-коричневый или RAL 6002 лиственно-зеленый;

- двери – распашные, высотой 1,3 м, на щеколде, с обшивкой, соответствующей обшивке контейнерной площадки, располагаются со стороны подхода (подъезда) к контейнерам;

- крыша – уклон от 15 до 20 градусов, цвет – в соответствии с цветом обшивки;

- средство размещения информации – информационная табличка 350х550 мм, цвет – в соответствии с цветом обшивки, с указанием информации об обслуживаемых объектах потребителей, о собственнике контейнерной площадки, графике вывоза ТКО, о наименовании и контактных телефонах организации, осуществляющей сбор и транспортирование ТКО.

8. Контейнерные площадки, располагающиеся на территории объекта всемирного наследия Юнеско и в его буферной зоне в Кировском районе города Ярославля, должны отвечать требованиям, установленным Требованиями для контейнерных площадок 1 типа.

Контейнерные площадки, располагающиеся на иной территории города Ярославля, могут соответствовать любому из предусмотренных Требованиями типов контейнерных площадок.

Приложение
к Требованиям

Визуализация контейнерной площадки

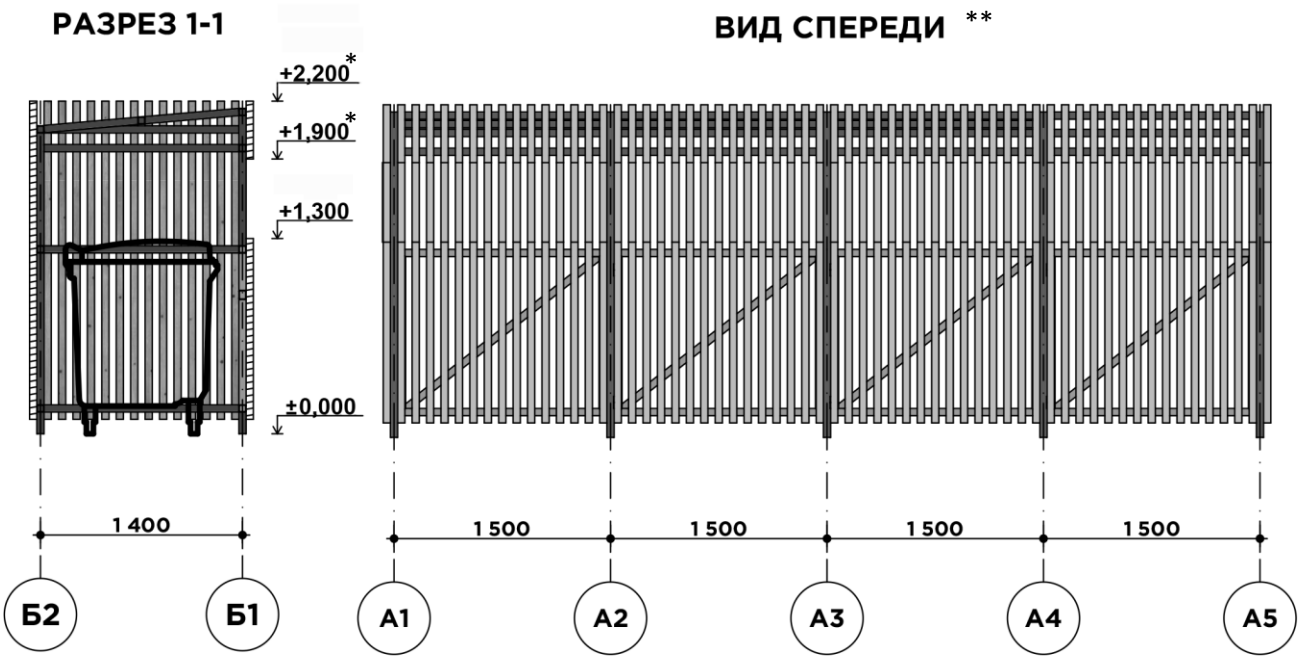

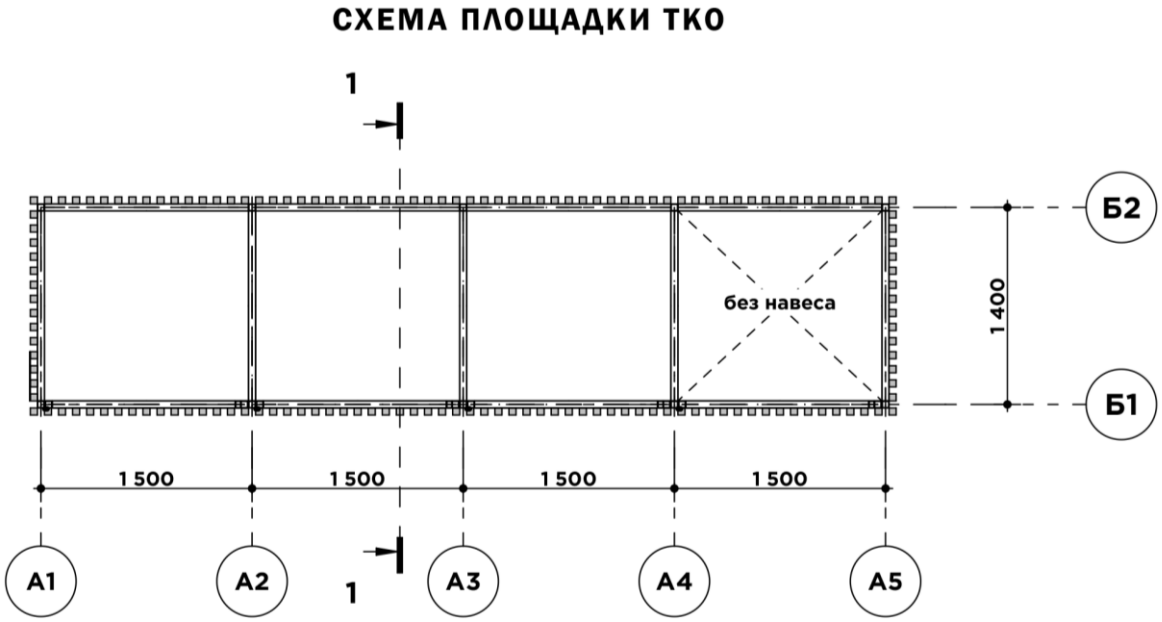

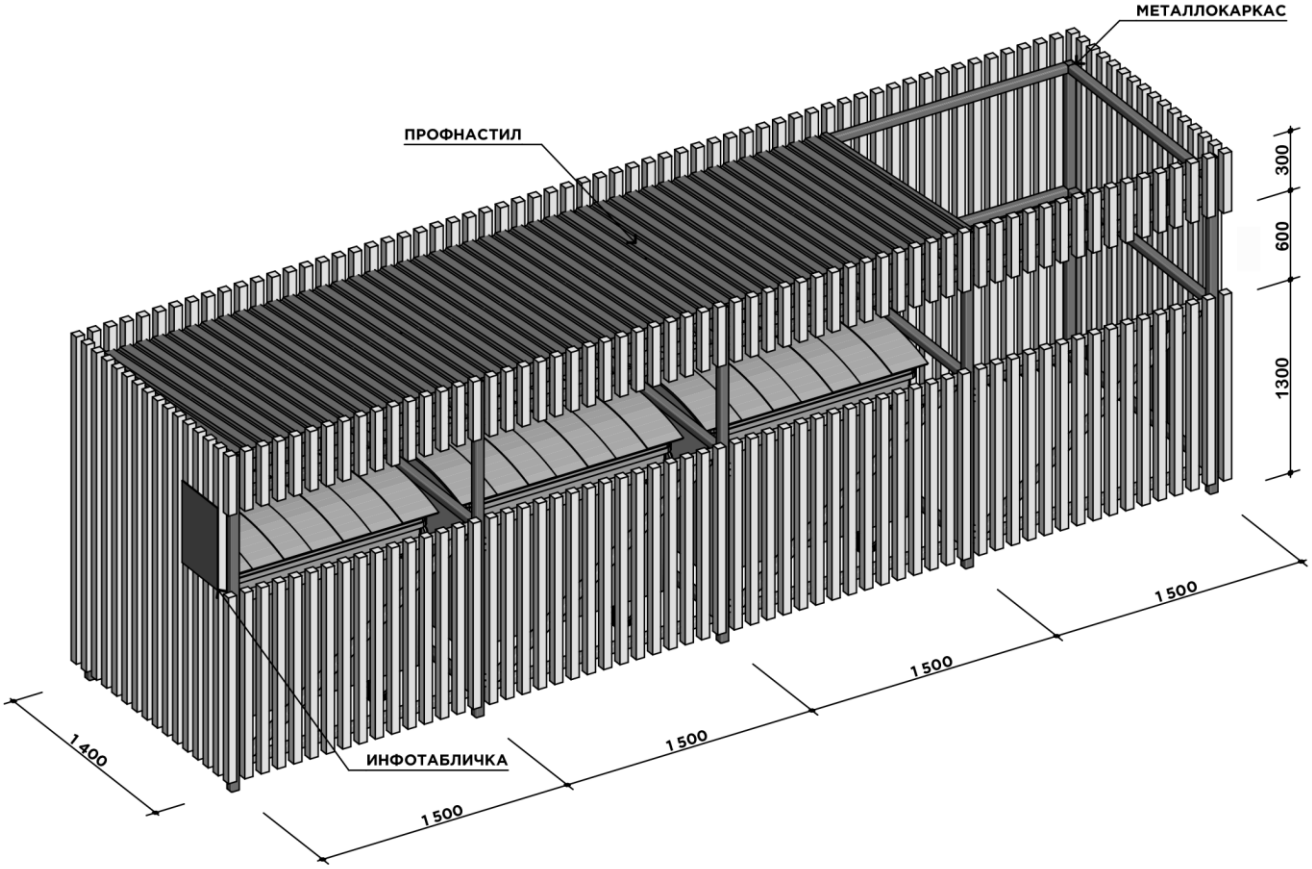

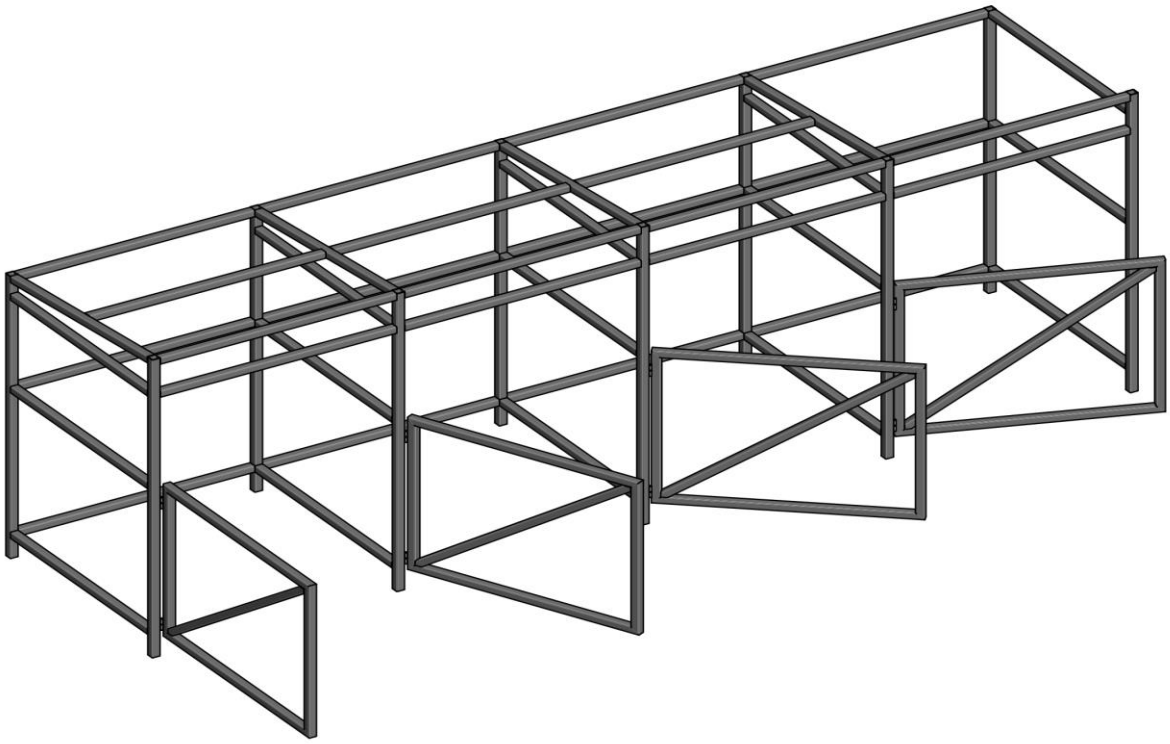

ПРИМЕЧАНИЕ

* параметры варьируются в зависимости от типа площадки
**размеры контейнерной площадки варьируются в зависимости от количества контейнеров